JATEN 嘉腾

DM1000-D287-MGO

产品手册

PRODUCT MANUAL

嘉腾机器人
400 830 1028

简介 INTRODUCTION

JATEN 嘉腾



SDM1000-D287-MGO

L1600×W1000×H600mm

自然+二维码复合导航AGV、可原地旋转、在线充电

1. 双向运行，支持原地旋转，体积小巧，搬运灵活
2. 自然导航+二维码导航运用，实现自主定位
3. 环境适应性强，可实现对现实环境数据的采集
4. 采用二维码读头进行二次定位，精度更加准确
5. 可以应用于仓储、汽车厂等物流运送重量在1000KG及以下场景

Natural and QR code compound navigation AGV, Rotate in place, Online charging

1. two-way operation, support in-situ rotation, small size, flexible handling.
2. Natural navigation + two-dimensional code navigation application.
3. Strong environmental adaptability, can realize the collection of real environmental data.
4. Using the QR code reader for secondary positioning, it will be more precise.
5. It can be used in warehousing, automobile factories and other logistics transportation scenarios with a weight of 1000KG and below.

嘉腾机器人 400 830 1028

技术参数 CHARACTERISTIC

JATEN 嘉腾



SDM1000-D287-MGO

L1600×W1000×H600mm

型号 Model	SDM1000-D287-MGO	
基本功能 Basic skills	背负举升 Carrying & lifting	
自身重量 Weight	806kg （含电池） (Including Battery)	
载重能力 Capacity	≤1000KG	
导引方式 Direction	自然导航+二维码导航 Natural navigation + QR code navigation	
行走方向 Drive	前进/后退/原地旋转/ Forward/backward/Rotate in place	
驱动方向 Drive mode	底盘差速 Chassis differential	
前进速度 Forward speed	≤0.6m/s	
加速度 Acceleration	≤ 0.2 m/s^2	
爬坡能力 Climbing ability	≤2%	
最小转弯半径 Minimum turning radius	可原地旋转 Rotate in place	
举升行程 Lifting stroke	≤200mm	
尺寸 Dimension	L1600×W1000×H600mm	
电机 Motor	类型Type	伺服电机 Servo motor
	输出功率 Output Power	1000w×2
控制方式 Control	工控机控制 Industrial computer control	
驱动模组 Drive module	驱动轮 Drive wheel	Φ 170聚氨酯 Polyurethane
蓄电池 Accumulator	DC48V 40AH (铁锂 Lithium iron battery)	
充电方式 charging mode	在线充电（后充）Online charging	

嘉腾机器人 400 830 1026

产品视图 VIEW



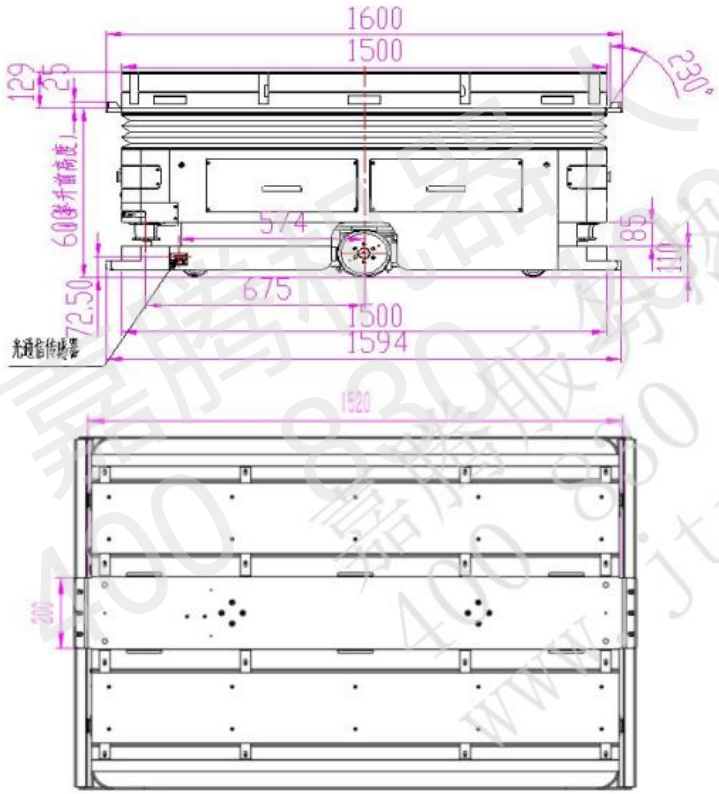

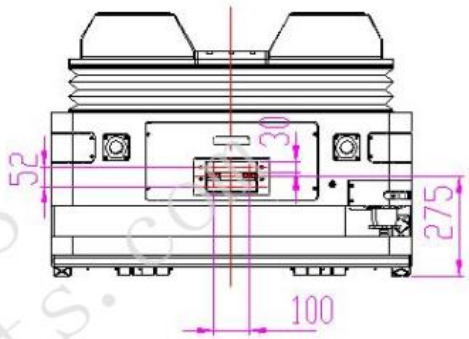

SDM1000-D287-MGO

L1600×W1000×H600mm

JATEN 嘉腾

实现在火星上搬运与救援

We aim to carry and rescue on Mars

微信公众号

WeChat

微信客服

WeChat Service

嘉腾机器人 400 830 1028

服务热线 Toll Free

400-830-1028

邮箱 Email

Marketing@jtrobots.com

官网 Website

www.jtrobots.com